Адресно-аналоговый интерактивный пожарный дымовой извещатель точечный МА-320 (САР320)

Паспорт

Документ: pas.MA-320.4.r.041118

Сертификат соответствия ФЗ №123 «Технический регламент на системы пожарной безопасности»: C-RU.ПБ25.В.03360. Действителен до 20.10.2020 г.

Оглавление

1. Назначение 3
2. Основные технические данные и характеристики 3
   1.1 Внешние данные 3
   1.2 Технические характеристики и конструкция 3
3. Подключение 3
4. Установка извещателя. 3
5. Установка адреса извещателя 3
6. Условия эксплуатации 3
7. Условия транспортирования в упаковке 3
8. Условия хранения в упаковке 4
9. Срок службы и надежность 4
10. Гарантийные обязательства 4
   1.3 Обязательства 4
   1.4 Ограничения гарантийных обязательств 4
11. Ремонт 4
12. Сведения об утилизации 4
13. Комплектация 4
14. Свидетельство о приемке 4
15. Производитель: 5

1. Назначение

Адресно-аналоговый интерактивный точечный пожарный извещатель дымовой МА-320 (САР320) предназначен для работы в составе системы пожарной сигнализации и управления автоматикой на базе приборов приемно-контрольных и управления пожарных МА-1000 или МА-1000SUB (ППКиУП). Извещатель определяет задымление от возникшего пожара методом пробирования воздуха, попадающего в дымовую камеру, и беспрерывно передает данные замеры на ППКиУП. На случай появления короткого замыкания в шлейфе предусмотрен встроенный изолятор, отключающий минус короткозамкнутого участка.

2. Основные технические данные и характеристики

1.1 Внешние данные

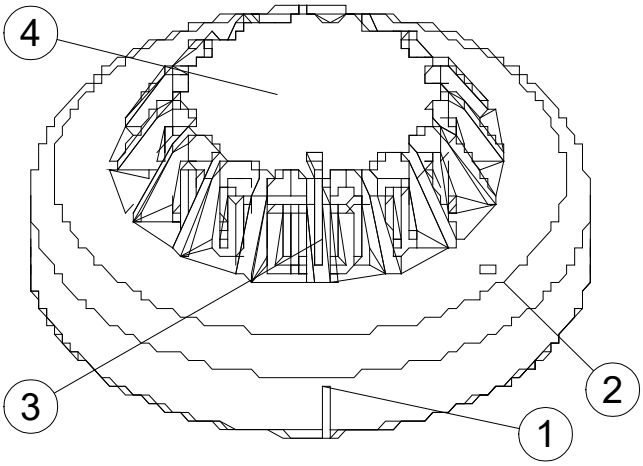

- Размеры (ДхВ) – 101х33 мм.
- Степень защиты – IP40.

На рисунке показано:

- отметка для правильной установки извещателя;
- отверстие для отпирания установочной базы;
- рассеиватель света от светодиода состояния видимый в плоскости извещателя на 360°;
- крышка, под которой установлена камера пробирования воздуха.

1.2 Технические характеристики и конструкция

• Ток потребления от шлейфа в обычном состоянии:	220 мкА
• Ток потребления от шлейфа в режиме тревоги	5 мА
• Напряжение в адресном шлейфе:	18-30 В
• Время готовности к работе после включения	2 секунды
• Время готовности к работе после сброса состояния	2 секунды
• Чувствительность	2.55 ± 0.33%/ft
• Рабочая температура:	от –20 до +60 °С
• Влажность:	от 0 до 95%
• Материал корпуса:	PC/ABS

3. Подключение

Извещатель не требует дополнительных подключений.

4. Установка извещателя.

Извещатель устанавливается на базу согласно инструкции, поставляемой с установочной базой МА-300. Площадь, защищаемая извещателем, согласно СП.5.13130.2009 до 85 м².

5. Установка адреса извещателя

Для установки адреса извещателя существуют две возможности:

1) специальный программатор адресов МА-100Pro;

2) программные функции прибора приемно-контрольного и управления МА-1000 или МА-1000SUB с помощью подключения к соответствующим разъемам модуля МА-1000LC*;

**Более подробно процедура адресации описана в технических руководствах к указанным приборам.* Условия эксплуатации.

6. Условия эксплуатации

- Постоянная температура в помещении от -20 до +60 градусов Цельсия;
- Относительная влажность воздуха до 95%;
- Не допускаются резкие перепады температуры, могущие вызвать образование конденсата на электропроводящих частях извещателя;
- Обязательно выполнение стандартов по электромагнитной совместимости.

7. Условия транспортирования в упаковке

- Температура окружающей среды -50 +60ºС;
- Относительная влажность воздуха до 95%;
- Транспортная тряска до 9,8 м/с²;
- Вертикальная укладка не более 10 упаковок или 5 ящиков с упаковками. Жесткое крепление.

8. Условия хранения в упаковке

- Температура окружающей среды -50 +60ºС;
- Относительная влажность воздуха до 95%;
- Вертикальная укладка не более 10 упаковок или 5 ящиков с упаковками. Жесткое крепление.

9. Срок службы и надежность

- Средняя наработка на отказ 438000 часов;
- Средний срок службы не менее 438000 часов;
- Среднее время восстановления или замены - 10 минут (без отключения адресного шлейфа).

10. Гарантийные обязательства

1.3 Обязательства

Производитель внимательно следит за качеством своей продукции. При обнаружении дефектов изготовления или выходе из строя оборудования по вине производителя мы гарантируем бесплатные замену или ремонт в течение 12 месяцев со дня приобретения изделия, но не более 18 месяцев со дня поставки оборудования дистрибьютору.

1.4 Ограничения гарантийных обязательств

Основанием для отмены гарантийных обязательств могут служить:

- Физические повреждения оборудования;
- Порча в результате эксплуатации в условиях, не совпадающих с требуемыми;
- Использование изделий не по назначению;
- Внесение конструктивных изменений в изделия, не предусмотренных правилами установки, описанными в прилагающейся к нему документации;
- Подключение несовместимой аппаратуры, не разрешенной производителем к совместному использованию;
- Использование программного обеспечения, не прошедшего проверку на совместимость у производителя и не получившего разрешения к совместному использованию;
- Ремонт оборудования не уполномоченными производителем лицами;
- Неправильное хранение изделий;
- Неправильное обслуживание изделий;
- Загрязнения и другие факторы, нарушающие функциональность изделий.

11. Ремонт

Ремонт вышедших из строя изделий осуществляется только производителем или уполномоченными лицами. На изделие, отремонтированное другими лицами, гарантии производителя не распространяются с момента начала ремонта, а действующие - прекращаются.

12. Сведения об утилизации

Извещатель МА-320 является электроприбором класса А.9 согласно ГОСТ Р 55102-2012.

В составе материалов, применяемых в изделии, не содержатся вещества, которые могут оказать вредное воздействие на окружающую среду в процессе и после завершения эксплуатации. В составе материалов, применяемых в изделии, не содержится драгоценных металлов в количествах, пригодных для сдачи.

После окончания срока службы извещатель МА-320 подвергается мерам по подготовке и отправке на утилизацию в соответствии с нормативно-техническими документами, принятыми в эксплуатирующей организации по утилизации электронных изделий.

13. Комплектация

- Извещатель МА-320 (САР320) 10 шт.
- Паспорт 1 экз.
- Упаковка 1 компл.

14. Свидетельство о приемке

Извещатель пожарный МА-320 (САР320) соответствует техническим условиям производителя и признан годным к эксплуатации.

Серийный номер:

Дата изготовления:

Дата продажи:

Штамп и подпись продавца:

Без даты продажи, штампа и подписи продавца гарантия исчисляется с даты изготовления.

15. Производитель:

MTECH LTD
Israel, 17905, kibbutz Hasolelim. Tel. +972-4-8445044, fax. +972-4-8445035.
Internet: http://ru.mtech-fire.com
Отдел продаж: sales@mtech-fire.com

Контакты в России:
Tel: 8-800-505-30-99 (бесплатный)
Почтовый адрес: 117218 г. Москва, А/Я100
электронная почта: sergpro52@gmail.com